KHÓA DÙNG CHO CÁC PHÒNG DỊCH VỤ KHÁCH SẠN

Electronic Cabinet Lock Series

Chế độ quản lý linh hoạt — Flexible Management Mode

Tùy từng khu vực cụ thể mà người dùng có thể thay đổi chế độ cài đặt khóa cửa, không cần đến sự trợ giúp của máy tính.

As per different need in different site, user can change the mode of single card by the door lock, no need computer support.

Phân quyền quản lý chặt chẽ — Strict Management Limitation

Thẻ chủ: dùng để sao chép hoặc xóa thẻ
Thẻ khách: dùng để mở phòng
Thẻ nhân viên: dùng để mở phòng phục vụ việc dọn dẹp dưới chế độ thẻ đôi

- **Master Card:** used for copy or delete card
- **Guest Card:** used for oppening the guest room
- **Waiter's card:** used for opening the guest room under the double card mode.

Kích thước mặt ngoài: L100/W44
Kích thước bộ ruột: L145/W63.5/D22

Giá: 450.000 vnd

Model: VN-EM9001
Chất liệu: Hợp kim kẽm
Bề mặt: Vàng

Giá: 450.000 vnd

Model: VN-EM9001
Chất liệu: Hợp kim kẽm
Bề mặt: Bạc

Model: VN-EM9002
Chất liệu: Hợp kim kẽm
Bề mặt: Vàng

Giá: 450.000 vnd

Model: VN-EM9002
Chất liệu: Hợp kim kẽm
Bề mặt: Bạc Phnom Penh

Giá: 450.000 vnd

Model: VN-EM9002
Chất liệu: Hợp kim kẽm
Bề mặt: Bạc

Giá: 450.000 vnd

Kích thước mặt ngoài: L88/W45 — Kích thước bộ ruột: L145 /W63.5 /D22

KT ngoài: L108/W63 — KT bộ ruột: L145/W63.5/D22

Model: VN-EM9002
Chất liệu: Vỏ nhựa ngoài
Bề mặt: Vàng

Giá: 430.000 đ

Model: VN-TM9002
Chất liệu: Vỏ nhựa ngoài
Bề mặt: Bạc

Giá: 430.000 đ

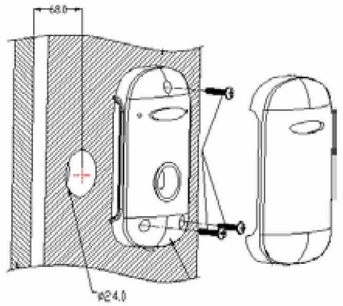

KT ngoài: L73/W43 — KT bộ ruột: L145/W63.5/D22

Giá: 400.000 vnd

Model: VN-EM9006
Chất liệu: Hợp kim kẽm
Bề mặt: Vàng

Giá: 400.000 vnd

Model: VN-EM9006
Chất liệu: Hợp kim kẽm
Bề mặt: Bạc

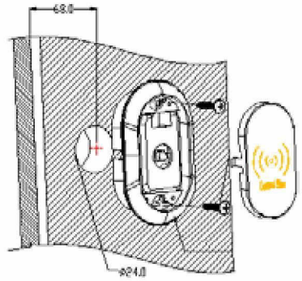

KT ngoài: L85.5/W55.5 — KT bộ ruột: L145/W63.5/D22

Model: VN-EM9008
Chất liệu: Hợp kim kẽm
Bề mặt: Vàng

Giá: 440.000 vnd

Model: VN-EM9008
Chất liệu: Hợp kim kẽm
Bề mặt: Bạc

Giá: 440.000 vnd

Model: VN-EM9008
Chất liệu: Hợp kim kẽm
Bề mặt: Đồng

Giá: 440.000 vnd

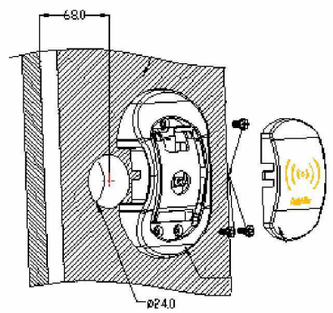

KT ngoài: L110.5/W36.5
KT bộ ruột: L145/W63.5/D22

Model: VN-EM9009
Chất liệu: Hợp kim kẽm
Bề mặt: Vàng

Giá: 430.000 đ

Model: VN-EM9009
Chất liệu: Hợp kim kẽm
Bề mặt: Bạc

Giá: 430.000 đ

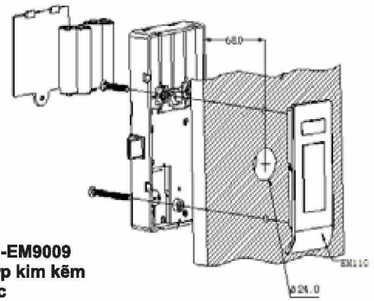

KHÓA DÙNG CHO CÁC PHÒNG DỊCH VỤ KHÁCH SẠN

Electronic Cabinet Lock Series

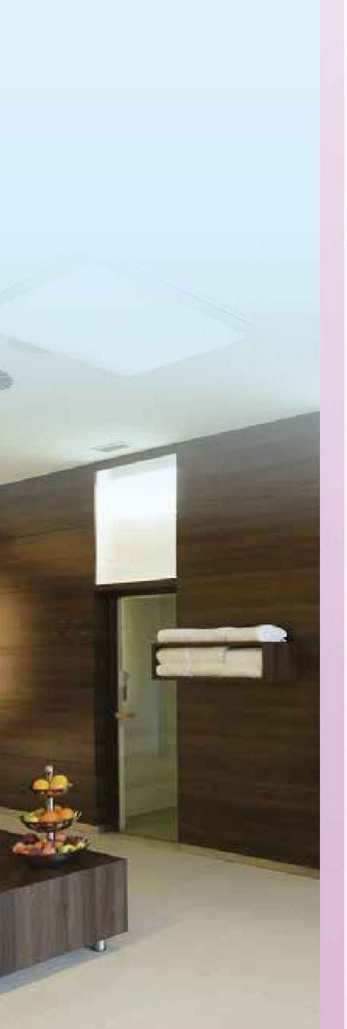

Model: VN-EM9010
Chất liệu: Hợp kim kẽm
Bề mặt: Vàng

Model: VN-EM9010
Chất liệu: Hợp kim kẽm
Bề mặt: Bạc

Bộ ruột

Kích thước mặt ngoài: L104/W50 *Kích thước bộ ruột: L145/W63.5/D22*

Giá: 400.000 vnd **Giá: 400.000 vnd**

Model: VN-EM9011
Chất liệu: Hợp kim kẽm
Bề mặt: Đồng đỏ

Model: VN-EM9011
Chất liệu: Hợp kim kẽm
Bề mặt: Vàng

Model: VN-EM9011
Chất liệu: Hợp kim kẽm
Bề mặt: Đồng

Kích thước mặt ngoài: L105/W45 Kích thước bộ ruột: L145/W63.5/D22

Giá: 430.000 vnd **Giá: 430.000 vnd** **Giá: 430.000 vnd**

Model: VN-EM9011
Chất liệu: Hợp kim kẽm
Bề mặt: Bạc

Model: VN-EM9012
Chất liệu: Hợp kim kẽm
Bề mặt: Bạc

Model: VN-EM9012
Chất liệu: Hợp kim kẽm
Bề mặt: Vàng

Kích thước mặt ngoài: L115/W55 Kích thước bộ ruột: L145/W63.5/D22

Giá: 430.000 vnd **Giá: 430.000 vnd** **Giá: 430.000 vnd**

Thông số kỹ thuật Technical Feature

- Điện năng thấp, dùng 4 pinAA, số lần mở lên đến 10.000 lần
- Tự báo động khi có xâm nhập trái phép
- Bo mạch chủ được thiết kế theo tiêu chuẩn công nghiệp với kỹ thuật SMT tự động, bề mặt được xử lý đặc biệt đảm bảo độ bền cao
- Có ổ cắm dự phòng cho trường hợp khẩn cấp
- *Low-output, to Adopt 4pcs Aa Alkaline Batteries Which Can Keep The Lock Worked Over 10.000 times*
- *Humanized Alarming, preventing Illegal Operation*
- *Industrial Standard Main Board Design, automatically SMT Technique, There Are Some Special Treatment In The Surface*
- *Spare Power Plug, available For Urgent Need Purpose*

Kích thước ngoài: D30/D22 KT bộ ruột: L145/W63.5/D22

Model: VN-TM6009
Chất liệu: Hợp kim kẽm
Bề mặt: Vàng

Giá: 390.000 vnd

Model: VN-TM6009
Chất liệu: Hợp kim kẽm
Bề mặt: Bạc

Giá: 390.000 vnd

KT ngoài: L85.5/W55.5 KT bộ ruột: L145/W63.5/D22

Model: VN-TM6002
Chất liệu: Vỏ nhựa ngoài
Bề mặt: Vàng

Giá: 350.000 vnd

Model: VN-TM6002
Chất liệu: Vỏ nhựa ngoài
Bề mặt: Bạc

Giá: 350.000 vnd

KT ngoài: L95/W45 KT bộ ruột: L145/W63.5/D22

Model: VN-TM6008
Chất liệu: Hợp kim kẽm
Bề mặt: Vàng

Giá: 450.000 vnd

Model: VN-TM6008
Chất liệu: Hợp kim kẽm
Bề mặt: Bạc

Giá: 450.000 vnd

Chìa khóa từ đeo tay

VN-EM nhựa màu đỏ
Giá: 50.000 vnd

VN-EM nhựa màu vàng
Giá: 50.000 vnd

VN-EM nhựa màu cam
Giá: 50.000 vnd

VN-EM nhựa màu xanh
Giá: 50.000 vnd

VN-TM nhựa màu đỏ
Giá: 80.000 vnd

VN-TM nhựa màu vàng
Giá: 80.000 vnd

VN-TM nhựa màu cam
Giá: 80.000 vnd

VN-TM nhựa màu xanh
Giá: 80.000 vnd

Vòng đeo tay silicone cảm ứng

Giá: 100.000 vnd

THẺ CẢM ỨNG VÀ CÔNG TẮC TIẾT KIỆM ĐIỆN

Induction card and Power-saving Switch Series

12 THÁNG BẢO HÀNH

Đầu đọc thẻ (cổng USB)

Giá: 2.500.000 vnd

Đầu đọc thẻ (cổng USB) dùng thẻ Mifare

Giá: 4.300.000 vnd

Công tắc tiết kiệm điện
Model: VN-A01 (loại nhiều thẻ)

Giá: 450.000 vnd

Công tắc tiết kiệm điện
Model: VN-A02 (loại 1 thẻ)

Giá: 450.000 vnd

Công tắc tiết kiệm điện
Model: VN-A02MF (dùng thẻ Mifare)

Giá: 650.000 vnd

Giới thiệu chức năng Function Introduction

Bộ công tắc tiết kiệm điệm có chức năng đảm bảo an toàn cho các thiết bị sử dụng điện và tiết kiệm điện năng
Sau khi khách dùng thẻ mở khóa cửa để vào phòng thì cắm thẻ vào công tắc và điện sẽ được bật lên.
Khi khách rời phòng và rút thẻ khỏi công tắc, điện sẽ tự động ngắt sau 15 giây

The power-saving switch contains the function of safety and power-saving
When the guest enter the room, the card need to be inserted to gain power
When the guest leave the room and take out the card, the main power will be automatically cut off in 15 seconds

Thẻ cảm ứng
Giá: 45.000 vnd

Đặc tính kỹ thuật Technology Specification

- **Thẻ nhận dạng đặc biệt:** Chỉ có thẻ của khách sạn mới sử dụng để mở điện được
- **Tính năng ngắt điện trễ:** Khi rút thẻ, điện sẽ được ngắt tự động sau 15 giây, đảm bảo an toàn cho thiết bị và tiết kiệm điện
- **Tính năng nhận diện một thẻ một phòng (VN-A02):** Chỉ thẻ phòng nào mới sử dụng để mở điện ở phòng đó
- **Ánh sáng LED:** Thuận tiện cho việc nhận diện công tắc để cắm thẻ vào ban đêm

- **Special Cards Recognition**
  Only the specific Hotel Card can be used for power
- **Delayed Power-Cutting Design**
  When the card took out, the main power will be automatically cut off in 15 seconds
  Power-saving switch and ensure safe
- **One to One Cards Recognition (VN-A02)**
  Only the room number cards can be used for power
- **LED Light Indicator**
  Convenient for night recognition

Tính năng vượt trội Hold unit Feature:

- Nút bấm: AC180 ~ 240V (có thể tùy chỉnh)
- Nút bấm: Cảm ứng điện dung đa điểm
- Kích thước: Có thể đặt theo yêu cầu
- Cài đặt: 86 băng ngang
- Màu sắc: Màu đen và trắng hoa văn vàng
- Chất liệu: Khung hợp kim kẽm bền đẹp

- Working voltage: AC180 ~ 240V (other voltage can be customized)
- Buttons life: capacitive touch unlimited
- Dimensions: special size can be customized
- Installation: 86 cassette mounted transversely embedded mode
- Color: positive for black with white gold pattern
- Features: zinc alloy frame, high-grade durable

Bảng cửa phòng

Giá: 560.000 vnd

Đường kính 140mm

Bảng cửa phòng

Giá: 560.000 vnd

Bảng cửa phòng

Giá: 610.000 vnd

Ngang: 230mm
Đứng: 140mm

Bảng cửa phòng

Giá: 610.000 vnd

Bảng cửa phòng

Kích thước: 235 x 155 (mm)

Bảng cửa phòng

Giá: 630.000 vnd